АО «МОТОР СИЧ»

СНЕЖНЯНСКИЙ МАШИНОСТРОИТЕЛЬНЫЙ ЗАВОД

013

АППАРАТ НАГРЕВАТЕЛЬНЫЙ БЫТОВОЙ «МОТОР СІЧ АНБ-1С»

ТУ У 29.7-14307794-160-2002

Руководство по эксплуатации

0591608000 РЭ

2013

Данное руководство содержит сведения о конструкции, принципе действия, характеристиках, а также предусматривает основные требования по обеспечению безаварийной работы и безопасного обслуживания изделия «Аппарат нагревательный бытовой «Мотор Січ АНБ-1С» (далее по тексту - аппарат).

Прежде чем приступить к работе, внимательно изучите данное руководство. Выполнение его требований обеспечит правильную и безопасную эксплуатацию аппарата. Неправильное обслуживание аппарата является причиной большинства проблем, которые возникают при его эксплуатации.

Предприятие постоянно работает над усовершенствованием своих изделий, поэтому сохраняет за собой право на изменения конструкции аппарата, которые улучшают его эксплуатационные качества и дизайн. Незначительные расхождения между иллюстрациями данного руководства и Вашим аппаратом не могут быть основанием для претензий.

Если у Вас возникли дополнительные вопросы после ознакомления с данным документом, обращайтесь на завод-изготовитель.

Наш адрес: АО «МОТОР СИЧ» Снежнянский машиностроительный завод, ул. Терешковой, 3, г. Снежное, Донецкой обл., 86503, Украина. Тел: (06256) 93-4-95.

1 ОПИСАНИЕ И РАБОТА

1.1 Назначение аппарата

1.1.1 Аппарат предназначен для обогрева вентилируемых нежилых помещений (подсобные помещения и кухни дач, садовые домики, мастерские и т. д.) и одновременного приготовления пищи.

1.1.2 Аппарат эксплуатируется под навесом или в помещениях, где колебания температуры и влажности воздуха несущественно отличаются от колебаний на открытом воздухе, и имеется сравнительно свободный доступ наружного воздуха (отсутствие прямого солнечного излучения и атмосферных осадков).

1.1.3 Срок службы аппарата - не менее 5 лет.

1.2 Технические характеристики

1.2.1 Основные технические характеристики аппарата указаны в таблице 1.

Таблица 1 - Основные технические характеристики

Наименование параметров и размеров	Значение
1 Расход топлива, кг/ч, не более	0,16
2 Тепловая мощность, кВт, не менее	1,2
3 Емкость топливного бака, л,	1,9 ± 5%
4 Время выхода на режим, мин, не более	10
5 Продолжительность работы при полной заправке, ч, не менее	12
6 Габаритные размеры, мм, не более	
- длина	420
- ширина	330
- высота	325
7 Масса аппарата (без топлива), кг, не более	5,5

1.2.2 В качестве рабочего топлива для аппарата применяется дизельное топливо всех марок по ДСТУ 3868-99 (или другим нормативным документам) с цетановым числом не менее 45.

1.3 Комплектность

1.3.1 Комплектность аппарата приведена в таблице 2.

Таблица 2 - Комплектность аппарата

Наименование	Кол., шт.
Упаковочная коробка	1
Аппарат нагревательный бытовой	1
Руководство по эксплуатации	1
Комплект ЗИП	
Фитиль	1

1.4 Устройство и принцип работы

1.4.1 Конструкция аппарата приведена в приложении А на рисунке А.1. Топливо из топливного бака (1) через клапан (2) самотеком попадает в фильтр (3) приемника топлива (4). Оттуда по заборной трубке (5) через регулировочное устройство (тройник (6)) и регулировочный винт (7) топливо попадает в подающую трубку (8) и далее в чашу фитильную (9). Попадая в фитильную чашу, топливо пропитывает фитиль (10), находящийся под горелкой (11), испаряется с его поверхности и, смешиваясь с воздухом, сгорает, выделяя при этом тепловую энергию.

2 ИСПОЛЬЗОВАНИЕ ПО НАЗНАЧЕНИЮ

2.1 Указания по безопасности

2.1.1 При использовании аппарата по назначению необходимо соблюдать правила пожарной безопасности.

ЗАПРЕЩАЕТСЯ ИСПОЛЬЗОВАТЬ АППАРАТ В ПОМЕЩЕНИЯХ КАТЕГОРИИ А, Б, В (ВЗРЫВО- И ПОЖАРООПАСНЫЕ ПРОИЗВОДСТВЕННЫЕ ПОМЕЩЕНИЯ), ЖИЛЫХ КОМНАТАХ, ПОМЕЩЕНИЯХ, НЕ ИМЕЮЩИХ ФОРТОЧЕК, ОТКРЫВАЕМЫХ ОКОН, ВЕНТИЛЯЦИИ, В КОРИДОРАХ, ПРОХОДАХ ШИРИНОЙ ДО ДВУХ МЕТРОВ, В ДЕТСКИХ ДОШКОЛЬНЫХ, АМБУЛАТОРНО-КЛИНИЧЕСКИХ И ПРИРАВНЕННЫХ К НИМ ПОМЕЩЕНИЯХ.

2.1.2 Для заправки топливного бака в качестве топлива применять только дизельное.

2.1.3 Обеспечить в помещении приток воздуха, необходимый для воспламенения кислорода, сжигаемого в процессе работы аппарата.

2.1.4 При использовании аппарата по назначению

ЗАПРЕЩАЕТСЯ:

- ПРИМЕНЯТЬ В КАЧЕСТВЕ ТОПЛИВА ДРУГИЕ НЕФТЕПРОДУКТЫ И РАСТВОРИТЕЛИ ВО ИЗБЕЖАНИЕ ВОЗНИКНОВЕНИЯ ПОЖАРА;
- УСТАНАВЛИВАТЬ АППАРАТ НА РАССТОЯНИИ БЛИЖЕ 1 М ОТ ЛЕГКОВОСПЛАМЕНЯЕМЫХ ПРЕДМЕТОВ;
- ЭКСПЛУАТИРОВАТЬ АППАРАТ ПРИ ПЕРЕЛИВЕ, УТЕЧКЕ ТОПЛИВА ИЛИ ЕГО РАЗЛИВЕ;
- ДОВЕРЯТЬ ДЕТЯМ НАБЛЮДЕНИЕ ЗА РАБОТОЙ АППАРАТА;
- ДОПУСКАТЬ ПОПАДАНИЕ ВОДЫ В ТОПЛИВО;
- СТАВИТЬ НА РЕШЕТКУ АППАРАТА ПРЕДМЕТЫ МАССОЙ БОЛЕЕ 5 КГ;
- ПЕРЕНОСИТЬ АППАРАТ В РАБОТАЮЩЕМ СОСТОЯНИИ;
- ТРАНСПОРТИРОВАТЬ АППАРАТ С ОСТАТКАМИ ТОПЛИВА В ПРИЕМНИКЕ ТОПЛИВА (4) И ТОПЛИВНОМ БАКЕ (1).

2.2 Подготовка аппарата к работе

2.2.1 Установить аппарат в горизонтальной плоскости в месте, закрытом от ветра.

2.2.2 Снять топливный бак с крючка (12) и открутить клапан.

2.2.1 Выполнить расконсервацию внутренней полости топливного бака путем ополаскивания бензином в количестве от 100 до 150 г. Бензин после ополаскивания вылить.

2.2.3 Залить дизельное топливо в топливный бак (1) - 3/4 от объема.

2.2.4 Закрутив клапан (2), повесить топливный бак на крючок (12). При этом шток клапана должен плотно прилегать к сетке фильтра (3), расположенной в приемнике топлива (4).

ПРИ ПРАВИЛЬНОЙ УСТАНОВКЕ ТОПЛИВНОГО БАКА ТОПЛИВО ДОЛЖНО БЫТЬ ТОЛЬКО ВНУТРИ ФИЛЬТРА.

2.2.5 Для притока воздуха снять декоративный щиток (13) на лицевой панели. При дальнейшей эксплуатации аппарата данный щиток рекомендуется не устанавливать.

2.3 Порядок работы

2.3.1 Запуск аппарата

2.3.1.1 Снять решетку (14) с аппарата.

2.3.1.2 Повернуть регулировочный винт (7) на три-четыре полных оборота в направлении согласно указательной надписи ПРОПИТКА (против часовой стрелки) на корпусе аппарата (15).

2.3.1.3 Убедиться, что фитиль (10) равномерно пропитан топливом, лежит примерно посередине фитильной чаши (9) и не будет мешать установке горелки на кольцевые опорные поверхности. После чего - поджечь фитиль.

ВНИМАНИЕ! ПЕРЕД НАЧАЛОМ ИСПОЛЬЗОВАНИЯ АППАРАТА ПЕРВОЕ РАЗЖИГАНИЕ ПРОИЗВОДИТЬ НА ОТКРЫТОМ ВОЗДУХЕ С ПРОДОЛЖИТЕЛЬНОСТЬЮ РАБОТЫ НЕ МЕНЕЕ 1 Ч.

2.3.1.4 Установить горелку (11) и, вращая ее за ручку (16), установить так, чтобы внутренние цилиндры плотно сели в посадочное гнездо фитильной чаши, а фитиль оказался между ними.

Это необходимое условие предотвратит появление копоти во время работы аппарата.

2.3.1.5 Установить решетку (14) на аппарат.

2.3.1.6 После того, как пламя в горелке станет голубым, регулировочный винт закрутить по часовой стрелке до упора, а затем открутить примерно на один оборот.

Через 5-10 минут проверить горение. Если языки пламени выбиваются из горелки, то регулировочный винт необходимо закрутить на 1/4 оборота по часовой стрелке.

ПОСЛЕ КАЖДОГО ИЗМЕНЕНИЯ ПОЛОЖЕНИЯ РЕГУЛИРОВОЧНОГО ВИНТА НЕОБХОДИМО ВЫЖДАТЬ ОКОЛО 10 МИНУТ ДЛЯ ТОГО, ЧТОБЫ АППАРАТ УСПЕЛ ОТРЕАГИРОВАТЬ НА ИЗМЕНЕНИЕ ПОДАЧИ ТОПЛИВА.

ДЛИТЕЛЬНОЕ ГОРЕНИЕ ПЛАМЕНИ НАД СЕТКОЙ ГОРЕЛКИ МОЖЕТ ПРИВЕСТИ К ПОЯВЛЕНИЮ КОПОТИ И САЖИ НА ПОВЕРХНОСТИ СЕТКИ, К НЕПОЛНОМУ СГОРАНИЮ ТОПЛИВА.

2.3.2 Регулировка режима сгорания топлива

2.3.2.1 Для установления оптимального режима работы аппарата необходимо выполнить регулировку подачи топлива.

2.3.2.2 Регулировка осуществляется вращением регулировочного винта влево или вправо до установления оптимального режима сгорания топлива.

2.3.2.3 Характерные признаки оптимального режима сгорания топлива:

- расположенный под сеткой (17) рассекатель пламени (спираль (19)) имеет цвет раскаленного металла, при этом пламя не должно подниматься выше сетки;
- пламя голубого цвета и равномерно распределено по поверхности горелки (11), отсутствуют желтые языки;
- отсутствует копоть.

2.3.2.4 После установления оптимального режима сгорания топлива (режим остается стабильным более 20 минут) рекомендуется сделать пометки на корпусе аппарата для запоминания положения регулировочного винта, в которое его надо будет устанавливать при последующих розжигах.

2.3.3 Окончание работы

2.3.3.1 Для прекращения работы аппарата необходимо повернуть регулировочный винт по указательной надписи ГАШЕНИЕ до упора.

2.3.3.2 После полного испарения топлива с поверхности фитиля (10) пламя погаснет примерно через 10-15 минут.

2.3.4 Общие рекомендации

2.3.4.1 Окончательную регулировку оптимального режима сгорания производить на месте его постоянной установки, так как подача топлива изменяется в зависимости от наклона аппарата при работе.

2.3.4.2 Незначительный запах, образующийся при работе аппарата, не является токсичным (при отрегулированном режиме сгорания топлива).

3 ТЕХНИЧЕСКОЕ ОБСЛУЖИВАНИЕ И ХРАНЕНИЕ

3.1 Общие указания

3.1.1 Для обеспечения нормальной работы аппарата в течение всего срока эксплуатации необходимо осуществлять наблюдение за его техническим состоянием.

3.1.2 Аппарат следует держать в чистоте, не допуская его загрязнения и засорения.

3.2 Характерные неисправности и методы их устранения

3.2.1 Характерные неисправности приведены в таблице 3.

3.3 Правила хранения

3.3.1 Аппарат должен храниться в упаковочной коробке чистым и сухим в месте, защищенном от сырости. При этом топливо из топливного бака должно быть слито.

4 ГАРАНТИИ ИЗГОТОВИТЕЛЯ

4.1 Изготовитель гарантирует безотказную работу аппарата при соблюдении правил эксплуатации, обслуживания и хранения.

Гарантийный срок эксплуатации - 6 месяцев от даты продажи, но не более 24 месяцев от даты изготовления.

4.2 При обнаружении неисправностей в течении гарантийного срока необходимо обращаться по адресу: г. Снежное, Донецкая обл., ул. Терешковой, 3, тел. (06256) 93-4-95.

4.3 На гарантийный ремонт аппарат должен быть предъявлен вместе с руководством по эксплуатации 0591608000 РЭ (гарантийным талоном, см. Приложение В), очищенным от пыли, грязи и комплектным.

4.4 Предприятие-изготовитель не несет ответственности за повреждения, которые возникли вследствие нарушения потребителем правил хранения и эксплуатации аппарата.

Таблица 3 - Характерные неисправности

Возможная неисправность	Способы устаненения
Фитиль (10) не пропитывается топливом, аппарат не зажигается	Проверить наличие топлива в топливном баке и работоспособность клапана бачка.
Аппарат зажигается, но через некоторое время гаснет	Фитиль (10) установлен не до упора в фитильной чаше (9) - установить фитиль до упора в фитильную чашу. Уровень топлива в приемнике топлива (4) должен быть выше среза заборной трубки; полностью вывернуть регулировочный винт; вынуть корпус горелки (11), прочистить два отверстия в фитильной чаше (продуть отверстия насосом).
Аппарат не гаснет длительное время после закрытия регулировочного винта	Снять топливный бачок (1); по возможности удалить топливо из приемника; открыть регулировочный винт и наклонить аппарат назад под углом 20°; когда аппарат погаснет, прочистить и продуть корпус регулировочного винта.
После зажигания топлива и прогрева горелки желтое пламя не исчезает	Правильно установить горелку (11) в фитильную чашу; следить, чтобы верхний край фитиля не попал под оболочки горелки; изменить положение регулировочного винта для увеличения расхода топлива, если желтое пламя внутри горелки, и уменьшения расхода топлива, если желтое пламя над сеткой.
Неравномерное, одностороннее пламя в горелке	Установить или выровнять аппарат в горизонталь- ной плоскости. Повращать горелку (11) влево - вправо для установления равномерного горения.
Аппарат коптит	Снять фитиль (10) и соскоблить нагар (абразивные материалы для чистки не применять); при необходимости выдержать фитиль в бензине, высушить и вновь установить на место, или заменить фитил
Вспышки пламени во время розжига	Наличие воды в топливе (не оставлять аппарат под дождем). Заменить топливо.

ПРИЛОЖЕНИЕ А
(обязательное)

Конструкция аппарата

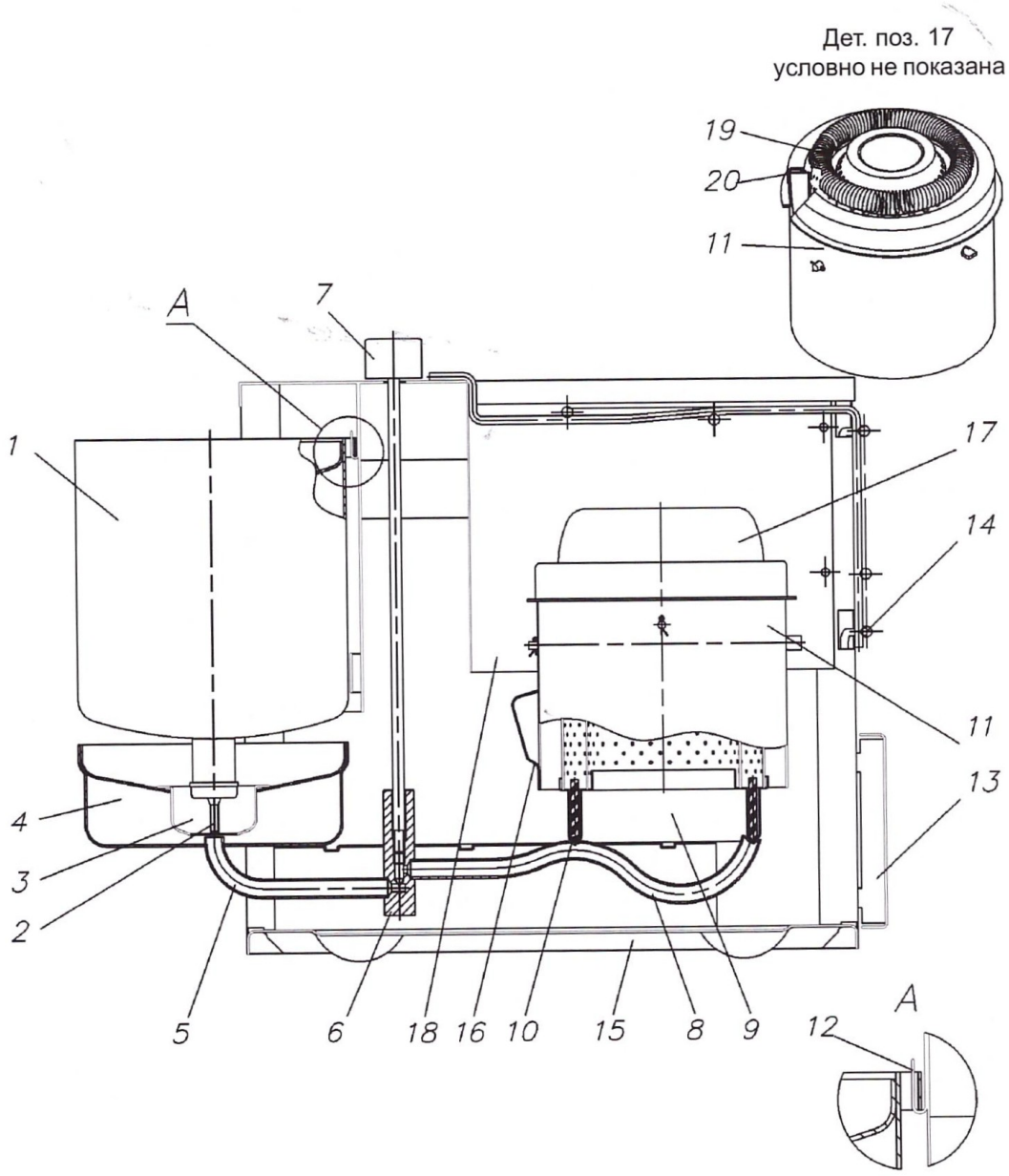

1- топливный бак; 2 - клапан; 3 - фильтр; 4 - приемник топлива; 5 - заборная трубка; 6 - тройник; 7 - регулировочный винт; 8 - подающая трубка; 9 - фитильная чаша; 10 - фитиль; 11 - горелка; 12 - крючок; 13 - декоративный щиток; 14 - решетка; 15 - корпус; 16 - ручка; 17 - сетка; 18 - экран; 19 - спираль; 20 - шайба

Рисунок А.1 - Конструкция аппарата